Medlemsblad for Danske Sortkrudtsskytter

Krudtslam

27. årgang December 2005 Nr. 4

Danske flintelåsmusketter 1794+1808+1812

Krudtslam – Medlemsblad for Danske Sortkrudtsskytter

Danske sortkrudtsskytter er Forbundet af Danske Sortkrudtsskytteforeninger. Foreningernes formål er : Gennem træningsskydninger og ved deltagelse i inden- og udenlandske arrangementer, hvor der skydes med gamle våbentyper – at fremme interessen for disse våben, samt færdigheden i at betjene sådanne våben. Forbundet vil ved selv at arrangere konkurrencer og ved direkte informations-formidling, medvirke til at interessen for konkurrencer, - den militære- og kulturhistoriske side af dette område vinder udbredelse i ind- og udland.

Bladet udkommer :

1.marts –1.mai –1.september –1.december

Girokonto : 162 – 6388

Hjemmesiden :

www.sortkrudt.dk

Redaktion :

Redaktør : Hans-Werner Wolff
Lærkevej 17, Nybøl
6400 Sønderborg
tlf. 74 46 78 82
efter kl. 19.00

Bestyrelsen :

Formand : Henrik Elmer
Havnegade 40, 4941 Bandholm,
tlf. 54 78 87 87 - h.elmer@mail.tele.dk
Næstformand : Kurt Kjær
Egeskoven 178, 2600 Glostrup
tlf. 43 42 65 34 – egeskoven@mail.dk
Kasserer : Henrik L. Sørensen
Bendstrupvej 37, 8541 Skødstrup
tlf. 28 72 77 59
Sekretær : Palle Mallinger, Sortland 4
Sø. Svenstrup, 4130 Viby, Sjælland
tlf. 46 19 54 01 – pallem@ruc.dk
Best.medlem : Jens Westermann
Stavnsbjerg allé 82, 2730 Herlev
tlf. 44 84 63 53 – jwgts@tiscali.dk
Best.medlem : Jørgen E. Andersen
Hundige Strandvej 114, 2670 Greve
tlf. 43 90 44 65 – jeandersen@webspeed.dk

Medlemsindlæg og annoncer skal være redaktøren i hænde senest – 1/2 – 1/4 – 1/8 – 1/11
Artikler, læserbreve, fotos og andet der ønskes trykt i bladet sendes til redaktionen.
Annoncepris oplyses af formanden.
Abonnement på Krudtslam koster 80,- kr. pr. årgang = 4 numre.
Blade i løssalg kan købes hos redaktøren for 25,- kr. pr. stk.

Tryk : Toptryk Grafisk ApS
Buskmosevej 4, 6300 Gråsten

Forsidebilledet :
Danske flintelåsmusketter
1794 + 1808 + 1812

Indhold i dette nummer :

Krudtkassen	**side**	**4 – 5**
DK´s 1. Westernskydning i Esbjerg	**side**	**6 – 9**
Uberti Cup præmie 2006	**side**	**10**
Colt modifikationer	**side**	**11 – 15**
Kuglen skal sættes mod krudtet	**side**	**16 - 21**
Annonce	**side**	**22**
Bøssemageren fortæller	**side**	**23**
Genladningskursus	**side**	**24**
En god dag med sortkrudt	**side**	**25**
Stumpebørsen	**side**	**26**
Stævnekalender	**side**	**27**
DSS – mærkesalg	**bagsiden**	

Redaktør : ***Hans-Werner Wolff***

Krudtkassen :

Årsskiftet er traditionelt det tidspunkt hvor man gør status over det forløbne år, og ser frem til hvad det nye år vil bringe. Det går godt for sortkrudtsskydningen her i landet, der kommer nye foreninger til, og medlemstallet og aktiviteterne er jævnt stigende. Som sortkrudtskytte er der masser af muligheder for at dyrke lige den form for skydning, med nøjagtig de historiske våben som har ens store interesse, under nogle rimelige vilkår. Vi har vores fælles blad, som har en god teknisk kvalitet, og et kvalitativt godt indhold. Sidstnævnte er jo i høj grad op til dig, altså læseren. Et par timer af juleferien kunne du jo eventuelt afsætte til at skrive den artikel om dette eller hint, som du længe har gået og tænkt på. Alt omkring vores fælles interesse har interesse for dette blads læsere, husk det. En hjemmeside har vi, som også rummer en mængde information og besøges flittigt. Forbundets økonomi er også rigtig god, det kan vi bl.a. takke vores nuværende forbundskasserer for. Henrik Lykke Sørensen har gennem en hel del år, 8 er det vist, passet forbundets økonomi til et rent 13 tal. Grunden til at jeg skriver ”nuværende” er at Henrik har meddelt mig, at han ønsker at trække sig fra bestyrelsen ved næste repræsentantskabsmøde. Jeg er ikke i tvivl om, at der i vores medlemsskare findes en person som brænder for sortkrudtssagen, og vil afløse Henrik på posten.

Til næste år er det 25 år siden vores forbund blev stiftet. Danmark skal være vært ved det 25. Nordiske Mesterskab. Begge dele skal markeres på behørig vis. Når dette læses har vi netop holdt bestyrelsesmøde i Blåvand og lagt planer for 2006. Mere om det i det nye år. Årsskiftet er også det tidspunkt hvor man, eller rettere jeg, reflekterer over de ting man ikke nåede, og som måske kunne være gjort bedre. Men man skal nu heller ikke glemme alle de ting som blev gjort til glæde for andre og også en selv. Der er et par ting i min ”indbakke” her på skrivebordet, som der skal arbejdes videre med. Mere om det i det nye år. Indimellem tillader jeg mig at holde lidt ”fri” fra forbundsarbejdet et par dage, her på det sidste, ellers går det slet ikke, ret meget af min fritid går med at passe forbundsarbejdet.

Jeg vil hermed benytte lejligheden til at ønske alle venner af forbundet, samt alle sortkrudtsskytter, og deres familier en rigtig god jul, og et godt og lykkebringende nytår.

Henrik Elmer
Forbundsformand

Logoet for Uberti Cuppen 2006 :

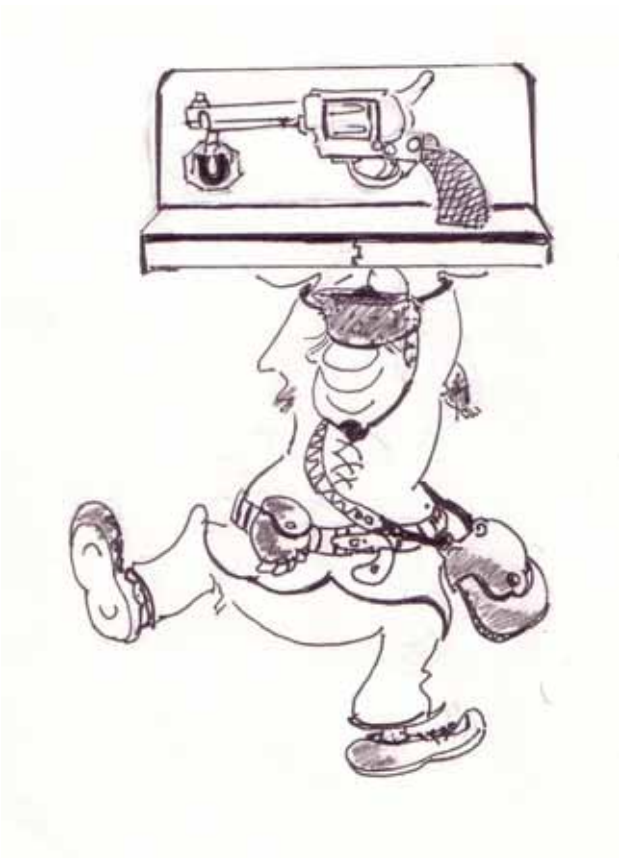

Tegnet af Jens Lyng

Danmark første mesterskab i Western skydning i Esbjerg.

I august blev der afholdt det første Danske Mesterskab i Westernskydning i Esbjerg.
I første omgang var det planlagt at det skulle foregå over 2 dage, hvor der om lørdagen skulle findes en vinder i Westernskydning, og om søndagen vindere af riffelskydning på Long Range Buffolo shooting og Rabbit shooting, men da der ikke var mere end 17 tilmeldt og de fleste af deltagerne kom fra egen klub, var der ikke grundlag for at, trække stævnet over mere end en dag, og derfor blev det kun i Western skydning der blev kåret en vinder.
Samt der ikke blev lavet den planlagte aftensmad og festet lørdag aften.
Vinder i Dette års Western skydning stævne blev en lokal deltager **Bent Esbensen** tillykke til ham.

Resultater fra 1. DM i Westernskydning - 20-21. august 2005

Skytte/ Stage	1	2	3	4	Total tid:
Bent Esbensen (Mountainman)	38,13	49,54	45,31	37,31	170,29
Leo Nielsen (The Hardhitter)	55,80	43,08	49,14	41,74	189,76
Kaj Jensen (Bloody Dane)	49,50	53,80	42,70	54,48	200,48
Ib (Thunder)	57,50	57,67	59,25	43,43	217,85
Karl E. Christensen (Kalli)	69,90	58,54	62,06	44,56	235,06
Bertil Skov	67,70	50,65	79,17	47,79	245,31
Kurt Nielsen	70,00	130,40	84,83	76,77	362,00

Steen Ørum	57,90	72,74	73,93	60,79	265,36
Conny Panduro	75,70	70,61	78,95	67,60	292,86
Anders Gregersen	75,90	77,70	79,25	61,16	294,01
Klaus (Sitting Cowboy)	87,30	84,86	93,90	57,17	323,23
Michael Skov	77,70	98,47	99,59	74,21	349,97
N. Petersen (KSS)	89,10	110,60	107,16		

I år 2006 vil vi igen forsøge at få et Danmarksmesterskab op og stå, men det kræver opbakning lokalt, men så sandelig også fra sortkrudtskytter i andre klubber. I den sammenhæng skal det nævnes der er mulighed for en gang om måneden og komme til Esbjerg og prøve at skyde Western skydning samt at, prøve vores Long Rance Buffolo skydning som er afstand op til 300 meter, som kan skydes med både patron og forlader riffel.

Det koster 50 kr. for at deltage som går udelukkende til at, få dækket de udgifter der har været til skydemateriel.

Datoerne for disse skydninger kommer i Krudtslam, og på hjemmesiden www.sortkrudt.dk

Så er det første DM i western-skydning blevet afholdt. Jeg betragter det som en succes, på trods af at der kun var 14 aktive skytter, til gengæld var publikum mødt talstærkt op.

Grunden til det lave antal skytter, er uden tvivl manglen på en passende "våbengarderobe"

Det er nemlig således, at for at deltage i main- stages kræves der 3 forskellige våben.

En revolver, en repeterriffel og et haglgevær. En revolver har de fleste, hvorimod det kniber mere med haglgeværet og repeterriflen. Men i virkeligheden behøver disse to ting ikke at koste en formue. En brugt hanebøsse kan erhverves for få hundrede kroner, og repeterriflen behøver ikke at være en

Winchester-model. En revolverkarabin i percussion kan erhverves for 3700,- kr

Har man to revolvere, percussion eller patronlader, kan man montere et anslagsskæfte på den ene. Da afstanden vi skyder på er ca. 15 m. for revolver og 20 m. for riffel behøver man ikke et precionsvåben. Desuden er målene store, ca. 20x30 cm. I western-skydning drejer det sig ikke om præcision men om hurtighed.

I lighed med 2005 bliver der også i 2006 afholdt en månedlig westernskydning hvor alle kan deltage, dog må skytter der ikke er medlem af Ribe Stift betale 50,- kr. for at skyde.

Disse datoer er: 22/1 - 19/2 - 19/3 - 16/4 - 14/5 - 11/6 - 9/7 - 6/8 - 10/9 - 8/10 - 5/11 - 10/12.

Alle dage skydes der fra 13,00 - 16,00.

DM-2006 i Western- skydning bliver den 20-21 maj i Esbjerg.

Venlig hilsen
Ribe Stift Sortkrudtskytter

Her følger et par billeder fra arrangementet:

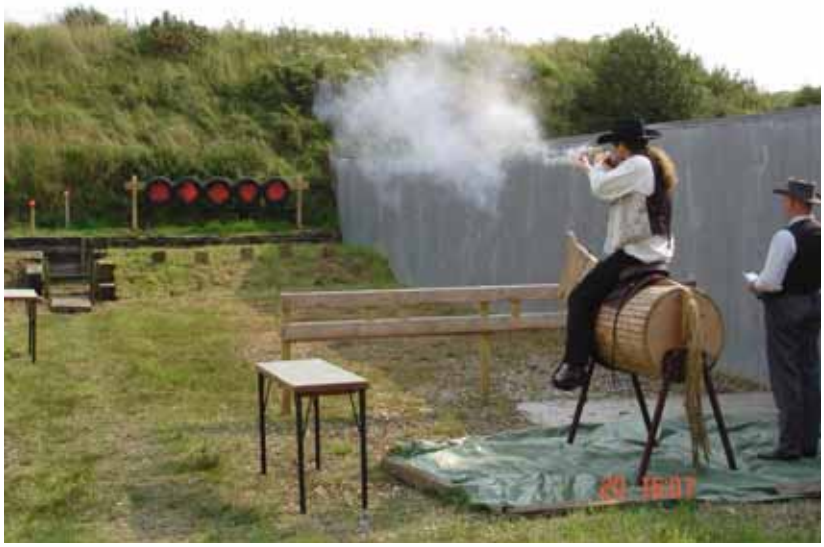

En stor tak til Aalborg Våbenhandel, som igen har været så venlig at sponsorere en flot præmie til lodtrækning blandt deltagerne i vinterens Uberti Cup.

Præmien til denne vintersæsons Uberti Cup:

5½" Cattleman i kaliber .32-20

32-20 patroner blev introduceret først i 1880'erne til 1873 Winchester riflen, men blev også brugt i Colt SAA. På grund af sin milde rekyl og gode præcision, kom der snart andre fabrikker og modeller på banen, bl.a. 1892 Winchester, 1894 Marlin, Remington model 25 og Model 23 Savage for at nævnt de væsentlige. Siden 2. verdenskrig har kaliberet været 'glemt', men af en eller anden grund har det altid haft en plads i mange våben skribenters hjerte. På vores hjemlige himmelstrøg, kan du jo prøve at spørge Paul Due fra Ribe Stift, han taler gerne varmt og længe om sin 1873 Winchester i .32 WCF. Den originale ladning var en 115 grains kugle, med en udgangshastighed på 1200 - 1250 fps, senere kom lettere kugler, og hastigheder på omkring 2000 fps.
Med dette våben i hånden, er grundlaget for at tage fine placeringer til stævner lagt.
Leo Nielsen, Aalborg Våbenhandel

REPLIKA S.A.A. ´s versus COLT S.A.A. ORIGINALS.

FOULING CUTOUT.

Fra Colt s.a.a.`s oprindelsesår – 1873 og frem til ca. 1885 – i hvilken periode der udelukkende anvendtes sortkrudt som drivmiddel, var Colt's revolverrammer udstyret med en cutout; en ogival cavitet udfræst forrest i rammens topstrap indvendigt.
Denne cutout havde til formål at sikre fri rotation af cylinder til trods for den slagge som afsattes omkring pibe/tromle. Endvidere sikrede den mod en aggressiv erosion – nærmere bestemt en smal tværgående rende indvendigt i rammen, netop hvor cylinder og pibe mødes. Efterhånden som røgsvagt krudt vandt frem, garanterede Colt omkring år 1900, at deres revolvere var stærke nok til det røgsvage krudt. I løbet af de følgende dekader mindskedes cutout, for til sidst helt at forsvinde. Man konstaterede at det røgsvage krudt i modsætning til sortkrudtet ikke efterlod nævneværdig slagge med erosion til følge, hvilket unødvendiggjorde denne udfræsning. Anvendes sortkrudt i våben uden denne cutout vil der *kun* være en afstand på ca. 0,5 mm. fra pibens/cylinderens overkant til rammen, hvor de hastigt ekspanderende drivgasser vil øve deres skadelige erosion.
Da sortkrudt afgiver store mængder "fast slagge" ved afbrænding, har denne erosion karakteristik af en art skærebrænding/sandblæsning, og forfatteren har oplevet erosion så dyb som op til ca. 2 mm., hvilket udgør en betragtelig del af topstrappens tværsnitsareal. Denne form for erosion giver til lige en uheldig kærv-virkning som kan resultere i beskadigelse af rammen.
Idet våben kan være meget individuelle afhængigt af tilstedeværende tolerancer, anvendelsen af krudttype, projektiler, smøremidler, samt naturligvis hvor meget detbruges, er det ikke nødvendigvis alle som vil udvikle denne erosion i lige høj grad!
2 faktorer spiller imidlertid ind for elimination af dette problem:

1.
Denne operation kræver et særdeles godt håndelag, idet der anvendes hurtigtgående slibemaskiner; -bind ikke an med opgaven selv, medmindre du har erfaring i brugen af sådanne.
Få slebet eller slib selv en cavitet mage til den på originale black-powder Colt's eksisterende. *Se ill. fig. 1.*
Dette kan gøres med Proxon el. Dremel slibemaskiner, samt et passende udvalg af diamant slibere – se ill. fig. 2. – uden afmontering af piben. Efterpoler med smergelslibere. Udvis stor forsigtighed, således piben ikke beskadiges idet man arbejder meget tæt på den!
ANBRING MED FORDEL ET TYNDT SØGEBLAD FOR PIBENS ENDEFLADE, SÅLEDES AT BESKADIGELSE AF PIBEN UNDGÅS !
NB! Operationen er udført af forfatteren på eget våben.

2.
Det er endvidere konstateret at piberne på adskillige replica revolvere ikke er slebet nøjagtigt 90 grader mod cylinderen.
En fornemmelse af om dette skulle være tilfældet kan man opnå ved at betragte våbnet fra siden med en lyskilde som baggrund. Derved kan man konstatere, om der skulle være " lige meget luft" lodret mellem pibe og cylinder hele vejen. Er fladerne *ikke* parallelle, vil et e.v.t. øget spillerum i den øvre del afstedkomme yderligere en uheldig "ensretning" af drivgasser, med øget erosion til følge. *Se Ill. fig 3.*

Epilog
Moderne tiders replica s.a.a.'s er reproduktioner af "nyere" Colt's beregnet for røgsvagt krudt og er fremstillet i overensstemmelse hermed.
Da vi herhjemme anvender sortkrudt i disse våben kan føromtalte problemer imidlertid opstå, hvorfor vi må overveje at ty til modifikationer efter originalt tilsnit.

Med venlig hilsen

Claus T. Johansen
Mail: ctjantqcoalburners@hotmail.com

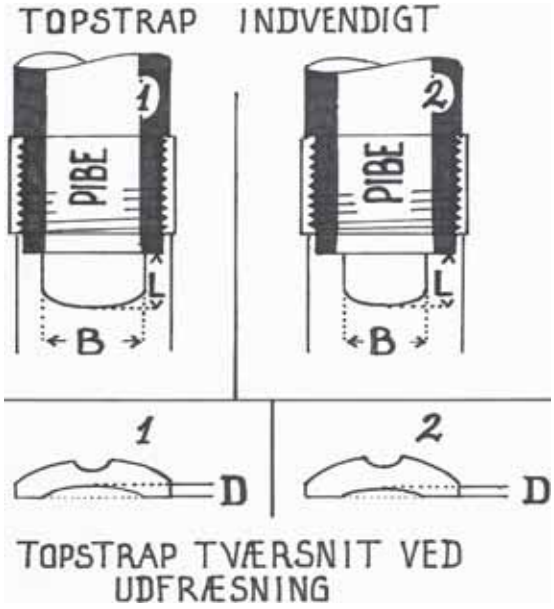

B: 12,5 mm
B: 10,0 mm
L: 8,5 mm
L: 7,0 mm
D: 1,5 mm
D: 1,1 mm

Fig.1

Caviteter varierer en del i størrelse. Begge er originale Colts- den største er målt på en årgang 1903-den mindste fra ca. 1886.

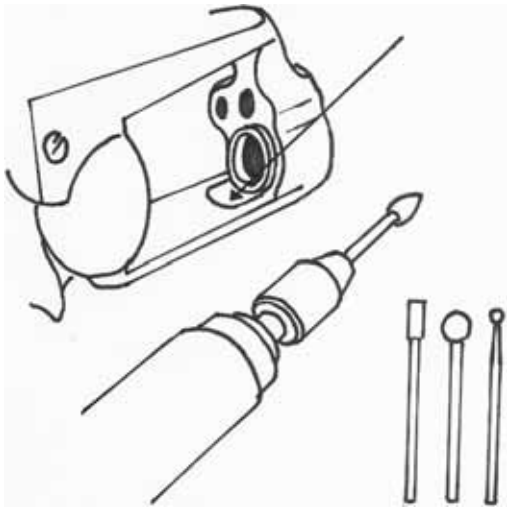

Fig.2

Slibemaskine med flere forskellige slibeprofiler. Pilen viser, hvor caviteten bør slibes. Der skal arbejdes fra begge sider af rammen. Udvis forsigtighed!!!
Afskærm pibens endeflade med et tyndt søgeblad for at undgå beskadigelse!!

Piben er ikke slebet 90 grader. Dette bevirker yderligere gasudslip i en bestemt retning.

Dette indlæg, har været fremsendt til blandt andre importøren af Uberti, Leo Nielsen – Aalborg Våbenhandel,
og jeg har modtaget følgende kommentarer, samt et overordentligt gunstigt tilbud !!!

Kære Claus
Tak for tilsendte artikel, som for mig har været både interessant og yderst lærerig. Jeg vil prøve at få Uberti til at indføje denne autentiske udfræsning, det burde ikke være den helt dyre og vanskelige operation at få ind imellem CNC-maskinernes værktøj og program.
Foranlediget af din artikel, er vi begyndt at kontrollere 90 graders vinklen på løbet, og om nødvendigt foretage denne justering. Vi har i forvejen værktøj til dette, og har i mange år, har lavet dette på utallige røgsvage revolvere.
En ting du ikke nævner, er indgangskonus på løbet.
I første generations Colt'ene, var denne meget stejl og kort, svingende mellem 25 og 30 grader.
En amerikansk bøssemagerguru, Ron Power, fandt i begyndelsen af 1980'erne ud af, at den optimale indgangskonus, især for wad-cutter patroner var 11 grader, og for rundnæse og semiwadcutter projektiler 18 grader.
Denne ændring giver kuglen en mere blid opstart, hvilket betyder mindre blyaflejring på tromle, topstrap og cylinder.
Det siger sig selv, at skal kuglen fra cylinder og over i løbet, og på denne vej 'skrabes' til, så vil det påvirke præcisionen. Ingen våben kan have så præcis timing, at cylinderen er låst 100% fast lige nøjagtig ud for løbet.
Denne operation har med stort held været foretaget på mange

revolvere, og især Colt Cobra revolvere, som kunne gå flere kalibre ned i størrelse på grund af aflejringer, kunne holde sig rene og skyde præcist når indgangskonus var jævnet ud.
Selv om indgangskonus og løbstilpasning ikke falder ind under garanti og reklamationsret, vil vi alligevel gratis foretage denne kontrol og eventuelle ændring.
Send dit våben retur til os med kr. 100,- (til dækning af returporto), og vi ordner sagen fra dag til dag.

Med venlig hilsen
Leo Nielsen – Aalborg Våbenhandel.

Ole Højberg, *Arms gallery*, havde efter at have læst artiklen følgende kommentar :
-"udmærket artikel". Godt at nogen interesserer sig for sagen. Vi har i *Arms gallery* gennem mange år beskæftiget os med reparation, samt restauration af de fleste typer våben, og har stor erfaring heri. Såfremt vore kunder skulle opleve dette specifikke problem, er de naturligvis meget velkomne til at kontakte os".

Fra Bøffelskydningen i København. Foto: Peter Bjørn.

En forklaring på:

Hvorfor det er så vigtigt at kuglen sættes fast an mod krudtet?
Hvis der befinder sig en forhindring, et eller andet sted i et løb noget efter krudtladningen, vil der dannes en bule eller i værste fald ske en løbssprængning, lige før det sted hvor forhindringen findes i løbet.
Ved en korrekt sætning af projektilet mod krudtet, som vist på tegningen nedenfor, bygges trykket "gradvist" op i løbet ved antændelse af krudtet, kuglen accelerer ud gennem piben og trykbølgen er foran kuglen.

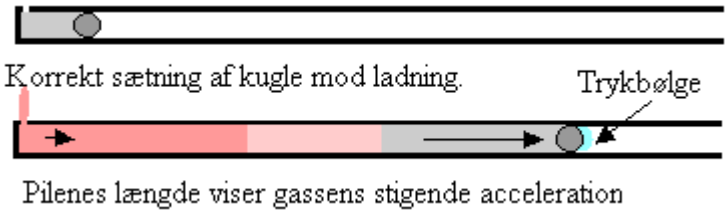

Følgende eksempel kan sammenlignes med at du kun sætter kuglen i en forladeriffel eller pistol med starteren, eller kun sætter kuglen i tromlen på en perkussionsrevolver, så den lige sider i toppen af kammeret, og der altså i begge tilfælde er et luftrum i piben/kammeret.

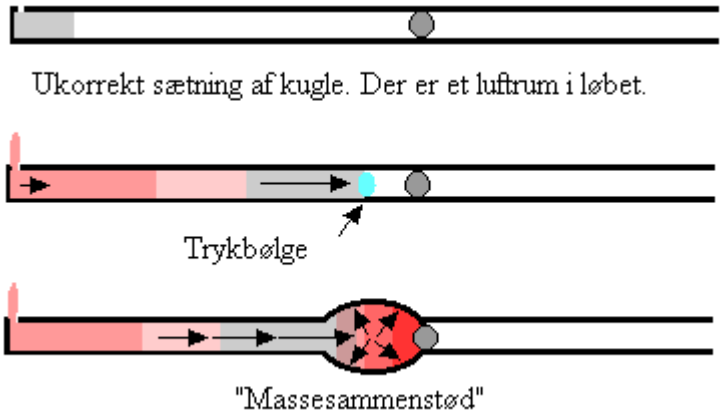

Men lad os kigge på hvad der sker i et løb, hvor kuglen **ikke** er sat an mod ladningen, altså, der er et luftrum mellem kugle og krudt. Når krudtet antændes, dannes der ved forbrændingen et tryk som vil udvide sig i retning mod kuglen. Altså i det luftrum der er mellem krudt og kugle. Dette tryk vil udvikle sig meget voldsomt og danne en trykbølge, fordi der ikke er nogen kugle til at bremse trykket, men kun luft. Når denne trykbølge møder en forhindring, i dette tilfælde kuglen, vil hastighed og tryk være så voldsomt at selv en mindre forhindring vil bremse trykbølgen i nogle ganske få millisekunder, hvilket er nok til at der vil ske en udvidelse af løbet lige før forhindringen, altså i dette tilfælde kuglen. Forklaringen på dette forhold er at gasserne lige bag trykbølgen har en så høj hastighed, og grundet den høje hastighed ikke sådan bare lige bremser op for en forhindring, men i stedet vil området lige omkring forhindringen blive udsat for en enorm trykpåvirkning, og så har vi "balladen". Det kan næsten sammenlignes med et harmonikasammenstød på motorvejen, hvor bilerne ikke kan nå at bremse op, inden de rammer den forankørende. Tilbage til skydebanen. Der kan i værste tilfælde opstå en løbssprængning, eller kammeret i en revolver vil bulne ud, og måske ligefrem revne, som det skete for nylig for en skytte, som ikke var opmærksom på at kuglen **SKAL** sættes an mod krudtet i kammeret med et fast tryk. På en Parker pistol, som har en kraftig pibe i lighed med andre replika perkussionspistoler, kan en moderat ladning give en udbulning på løbet hvis kuglen ikke er sat korrekt. Dette skete for nogle år side for en skyttekammerat, som startede kuglen med starteren, blev forstyrret af et eller andet, glemte at trykke kuglen i bund, satte fænghætte på og skød. En tydelig bule lige før mundingen var resultatet, resten af våbnet kunne bruges som reservedele. Det er en rigtig god ide, når man har fundet den ideelle ladning til sin forlader, at lave et mærke på sin ladestok, så har man dette til at checke om kuglen er på plads, **hver gang**.
Det kan være en fordel på en perkussionsrevolver at kuglen sidder helt fremme i kammeret. Med det krudt, og de ladninger vi bruger til præcisions skydning nu om dage, vil kuglen ofte være næsten halvvejs nede i kammeret, når den korrekt er sat ovenpå ladningen, og vil, når den rammer indgangen i løbet allerede have en anseelig hastighed,

højst sandsynligt nærmest ”skøjte” hen over riffelgangen, med dårlig præcision til følge. For at få kuglen til at sidde øverst i kammeret, og der samtidig er et passende tryk på krudtet, er man altså nødt til at benytte en eller anden form for fyldstof. Det kan være en filtprop eller 2, majsgryn (ikke mel), eller et andet lignende kornprodukt. Samme forhold gør sig også gældende ved genladning af sortkrudtpatroner. Projektilet skal presse krudtet lidt sammen, ikke knuse kornene, men en let sammenpresning giver den bedste forbrænding. Risikoen for revnedannelser i patronhylstret eller andre, meget værre, ubehageligheder i dit våben undgås. Tilbage til perkussionsrevolveren. Grynene kan man hælde i kammeret efter krudtet med et passende mål, eller bruge sin krudtflaske. Et krudthorn, eller en krudtflaske kan så bruges til noget fornuftigt. Disse er jo ellers kun til pynt, i hvert fald ikke til opbevaring af krudt, og slet ikke til at hælde krudt fra flasken direkte i løb eller kammer. ***Krudt må aldrig ophældes direkte fra krudthorn til pistol eller riffel (Er der gløder i bunden af løbet fra forrige skud, står du med en håndgranat i hånden med flere hundrede gram sortkrudt i!)***
Morale: De erfaringer og den viden du eventuelt har fra røgsvagt krudt, kan ikke umiddelbart overføres til sortkrudt!

Henrik Elmer

Super-rigtigt, jeg kunne ikke sige det bedre selv. Loven om bevægelses-energi siger jo at jo højere hasighed et eller andet bevæger sig med, jo mindre behøver det at veje for at overføre en eller form for energi til noget (på dansk: ØDELÆGGE!) Krudtgas vejer næsten ingenting, men hvis det får tilløb nok inden det rammer kuglen, tja, så er der chance for at den ikke flytter sig hurtigt nok, og så drejer trykket ud mod løbets inderside. SÆK!. Nogle skytter vil sikkert sige: "Jeg har nogle gange gjort sådan og sådan, og der er da aldrig sket en skid! Men en løbs-sæk kommer ikke altid bare på en gang. Hvis skytten ofte sjusker med ladningen vil den somme tider komme lidt efter lidt indtil den (udbulningen) er så stor at man opdager den. En bestemt slags skytter opdager den aldrig!! Ét sted der ofte syndes er i patroner.

Sortkrudt har ikke så høj energi som røgsvagt, og det kan normalt ikke bygge så højt tryk op, men det tænder meget hurtigere, så derfor skal sortkrudt pakkes sammen ned mod fænghætten. Så får man en jævn og ensartet tryk-opbygning fra fænghætten og op mod projektilet, hvilket gør at max-trykket ikke når at blive særligt højt. Hvis man foresiller sig at pladsen under projektilet kun er fyldt halvt op med krudt, så kan fænghætten antænde hele herligheden på en gang. Ud over at tænd-flammen stryger hen over overfladen af krudtet, (vi plejer jo at skyde tilnærmelsesvis vandret) , så vil knaldet fra fænghætten hvirvle krudtet rundt, samtidig med at det antændes. Det vil give et højere og ikke særligt ensartet tryk, og en dårlig præcision, men vores løb er heldigvis robuste. Hvad der er endnu farligere er den skytte der véd at den reducerede ladning skal holdes ned mod krudtet af en papskive eller lignende, så der er luft mellem forladningen og projektilet. Så har vi den samme ballade som i en "kort-startet" forlader, så bliver forladningen til et projektil, og det egentlige projektil bliver en tung forhindring. Det giver i heldigste fald "bare" en blød ringformet fordybning i kammeret lige under hvor projektilet bliver sat i hylsteret. Det opdager man ret hurtigt for hylsteret er ikke til at hive ud efter man har skudt. Jeg har set flere fine danske Remingtoner med sådan en "uforklarlig" sæk i kammeret lige i slutningen af selve patron-lejet. Men hvis man nu engang ikke vil have fyldt sit patronhylster op med den ladning der er plads til og det er beregnet til, så kan man fylde op med et eller andet gryn, frø eller lignende. Men som en af de flinke Longhornyboys engang sagde: Hvorfor købe en bil med en V-8 motor og så hive tre tændrør ud? Største præcision (og laveste tryk) opnås så godt som altid når man bruger så meget krudt som der kan være under projektilet uden at knuse det. Der er jo nok nogle som syntes dette her er noget nonsens, de gør som de altid har gjort, for sådan gjorde deres far og hans far før ham, men alle teorierne kan altid afprøves på en skyde-bane på mindst 100 og gerne 300 meter.
Dette billede forestiller en fin gammel Colt SA. fra 1914 (snøft!:-(

Hvor åndsvagt det end lyder er der sket flere af den slags mystiske explosioner med store, voluminøse patroner der er UNDERLADET med Nitro-krudt! Noget der hedder sekundær-detonation. Jeg har for nyligt læst om en Shiloh-Sharps i kal. .50-140 der røg til boothill fordi man havde experimenteret med meget små ladninger langsomt-brændende nitro riffel-krudt. En shiloh-Sharps kan klare mindst 40.000 PSI!! som dagligt arbejds-tryk. gad vide hvor meget der skal til før den himler?
Moralen er: Da vores store sortkrudt-patroner kom til, med deres store volumen og lave arbejds-tryk, var der ikke tænkt på nitro-krudtet, som jo kræver et højere tryk for at virke ordentligt. Så derfor: Stop dem med det krudt de er beregnet til, nemlig SORTKRUDT i en for kaliberet og kugle-vægten passende granulering, det er både det sjoveste og sikreste, og hvis man gider at gøre sig umage, så er det også det mest præcise. Hvis du ikke gider rode med sortkrudt i patron-skyderen, så køb dig en 6,5X55, de kan som regel købes billigt.
Okay, okay, jeg har da syndet med min Cattleman-revolver i kal. .38-.357 , men det er fordi den også er registreret i en moderne pistol-skytteforening, og det er IKKE populært at skyde sortkrudt indendørs, desværre, for den skyder bedre med Sweitser#2 end med nitro og det er en kendsgerning og ikke indbildning. Derfor er over 90% af skuddende ladet med sortkrudt.

Husk forresten også: Hvis din skyder er registreret gennem sortkrudt-forbundet, så trodser du våben-loven
hvis du bruger nitro, og jeg skulle hilse og sige at formanden tolererer INGEN sidespring.

SharpsOle, Falsterske

Fra Bøffelskydningen i København. Foto: Peter Bjørn.

Tegnet af Jens Lyng

Aalborg Våbenhandel

Coach Gun

COWBOY ACTION SHOOTING

For at være helt klædt på til Cowboy Action Skydning, mangler du sikkert et godt gevær.
Det har vi nu fået hjem, en flot udført hanebøsse med 60 cm løb, naturligvis også godkendt til stålhagl hvis den skal med på jagt.
Den er fremstillet i 4140 stål og hårdforcromet, og forsynet med nogle pæne 'ridser' - Pris kr. 4450,- -
INTRODUKTIONSTILBUD I DECEMBER kr. 3995,-

1885 Slide Action

NU er den her, ring og hør mere, eller check vores hjemmeside

Mangler du idéer til julegaven, så kunne Vakre Våben være en god idé, kr. 485,-

Sponsor: Uberti Cup 2003
Uberti Cup 2004
Uberti Cup 2005
UBERTI CUP 2006

Ellers kan du også ønske dig et gavekort.

Se meget mere på www.vaaben.info
..og vi træffes stadig på 98 10 29 09

Bøssemageren fortæller.

Piston for perkussionsvåben fremstilles af Arnestål (meterstål) og hærdes til 830 grader C (kirserød), hvorefter de anløbes til 300 grader C (blå).

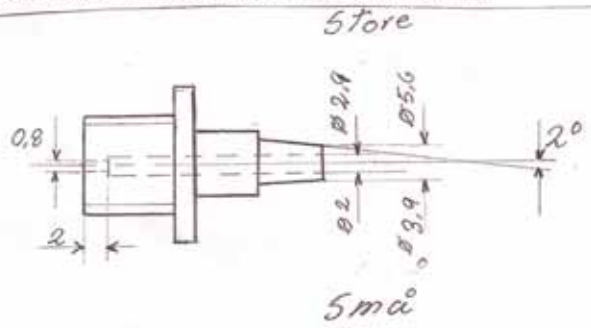

Tapriffelen.

Tapriffelen blev opfundet af Thouvenin i 1842.

Til denne bruges et spidsprojektil (spidskugle), som i smørerillen bliver smurt med en blanding af oksetalg og bivoks. Tapriffelen regnes for at være selvrensende, så man kunne skyde et uendelig antal skud uden at viske.

Når projektilet er ført ned i bunden af piben, så det hviler på tappen, som krudtet ligger omkring, stødes 2-3 gange med ladestokken oven på projektilet, så dette udvider sig og går ud i riffelgangene.

Tapriffelen er meget velskydende og hurtig at betjene, men havde den ulempe, at man skulle stå op og lade den, hvilket udgjorde et fortrinlig mål for fjendens ild. Dette var nok den væsentligste grund til, at man gik bort fra dette velskydende system.

Bjørn i Køge

Genladnings kursus i Esbjerg :

Med indførelsen af de nye patronklasser og westernskydning har der vist sig at være et stigende behov for genladnings kurser.

Et sådant kursus vil derfor blive afholdt på Esbjerg Skyttecenter søndag den 26. februar 2006 fra kl. 9.30 til ca.17.30. Prisen for at deltage i dette kursus er kr.500,-.

For de penge får man det lovbefalede 8 timers genladningskursus med tilhørende kompendium, forplejning hele dagen, samt et kursusbevis der gør, at man kan søge en genladnings tilladelse hos det lokale politi.

I henhold til de gældende regler kan man ikke få en genladnings tilladelse til sortkrudt.
Kurset kommer derfor til at omhandle både sortkrudt og røgsvagt, men vi vil selvfølgelig lægge mest vægt på sortkrudt. Der vil blive gennemgået ladning af riffel, revolver / pistol og haglpatroner, både med sortkrudt og røgsvagt krudt, hvorefter man kan få en tilladelse der gælder begge dele.

Kurset er autoriseret af " Dansk Våbenhandler Forening ", og dermed godkendt af justitsministeriet.

Tilmelding til Paul Wahls Due, tlf.74 75 66 55,
Senest den 12.02.06.

<u>Jeg sidder her ved PC'en og funderer over året der nu er ved at gå på hæld, og hvad var så de bedste oplevelser i året der gik?</u>

Ja da dette er et sortkrudtsblad, så må der så absolut fortælles om nogle oplevelser med denne hobby!!

Årets første og største var nok at få lov til at være med på fransk side i slaget ved Waterloo i Waterloo fra den 16.til20.-06.-05. Vi var i alt ca.2.800 mand fra hele verden, som mødtes dernede og blev opdelt i 6 forskellige lejre på de historisk rigtige steder i omegnen. Lørdag den 18. var alt klart og man følte sig grangiveligt hensat til året 1815 når man bevægede sig rundt i de forskellige lejre.
Lørdag kl.9.00 begyndte så det store slag, først stødte vi alle sammen på hinanden nede i den lille by nede foran kirken, sikken en vrimmel af forskellige uniformer og tilskuere tilsammen skønnet til ca.6.500 hoveder tæt sammenpakket i den lille by, det i sig selv var en oplevelse af de større. Efter en gedigen bykamp, marcherede vi lidt ud for byen på nogle marker og enge hvor de forskellige troppeenheder blev opstillet i kampblokke hvorefter vi gik løs på hinanden under kommandoer af vore sergenter og officerer. Da min enhed lidt efter forcerede et lille højdedrag stod vi pludselig overfor en rød mur af englændere og skotter der stod i kamplinie 500 mand ved siden af hinanden, men ikke nok med det nej bagved dem stod der 500 andre alle med ladede og hævede musketter, der blev et øjeblik musestille så lød det "fire"!! Der væltede en massiv linieild på ca.1.000 musketskud imod os på 80 meters afstand ----- så forstod man hvordan det må have været dengang.
Men det behøver slet slet ikke være så stort og vildt hver gang for at være sjovt og hyggeligt, jeg havde også en rigtig god og hyggelig weekend ned i Flensborg i august hvor jeg mødte 12 andre danske sortkrudtsskytter sammen med ca.100 tyske til en festskydning med masser af bålhygge om aftenen.
Hvad vil jeg så fortælle hermed ---- se dog at komme ud blandt andre klubber og sortkrudtsinteresser og udvid din horisont ----- livet er for kort til kun at sidde derhjemme i sin egen lille klub og surmule over at der aldrig sker noget ---- ja men sådan er det nu engang tingene kommer ikke til en af sig selv.

Med en stor sortkrudtshilsen til jer alle fra Hans-Werner.

Stumpebørsen :

Til salg :

Belgisk riffel (original) type Enfield Liege m/1855 med messing beslag og tre løbsbånd cal.50 = 12,2 mm Pris 3.500,-kr.
Keld Sørensen Nørresundby tlf. 98 17 99 09.

Pedersoli Sharps riffel,8-kantet pibe, cal.45-120 med langdistancedi-opter og ladeudstyr, som ny Pris 9.000,-kr.

Uberti Winchester riffel cal.45LC, m/1873, som ny Pris 6.900,-kr.

Kronborg riffel 1848/65 med nr.fast bajonet, god stand Pris 4.000,-kr.
Bjørn Andreasen tlf.56 65 45 21, e-mail bjoern-ellen@get2net.dk

---

Parker Hale Enfield artillerikarabin m/1861 cal.577, med krudthorn og projektiler, som ny Pris 3.000,-kr. (kuglestøbeform til minie m/1822).
Kenneth Waldhauer Pedersen, Nordby Fanø, tlf.75 12 38 08.

Pedersoli jægerriffel kaliber .54. Med to udskiftelige låse, en percussion og en flint. Monteret med diopter i høj kvalitet. Er meget velskydende, har vundet flere mesterskaber.

Pedersoli Sharps riffel model 1874 “Quigley” kal.45-90. Monteret med long-range diopter.
Paul Wahls Due, Rømø tlf.74756655.

Stævnekalender 2005

Western skydning. (øvelses skydninger)

13/11-og 11/12.
Alle øvelsesskydninger begynder kl. 13.00,og foregår på Esbjerg Skyttecenter i Måde, lige syd for Esbjerg, (for enden af motorvejen).
Henvendelse til Paul Wahls Due tlf. 74 75 66 55.

Se også vores hjemmeside: **www.sortkrudt.dk**

Afsender: Henrik Elmer
Havnegade 40
4941 Bandholm

" Returneres ved varig adresseændring "

B - Post

POST
PP DANMARK

Broderet stofmærke
ca. Ø 85 mm
Kr. 40,-

Klistermærke
ca. Ø 90 mm
Kr. 12,-

Emaljemærker :

Brochenål Ø 28 mm
Kr. 50,-
Knaphuls Ø 19 mm
Kr. 20,-

Mærkerne kan bestilles hos :
Henrik L. Sørensen tlf. 28 72 77 59
Girokort til betaling medsendes.